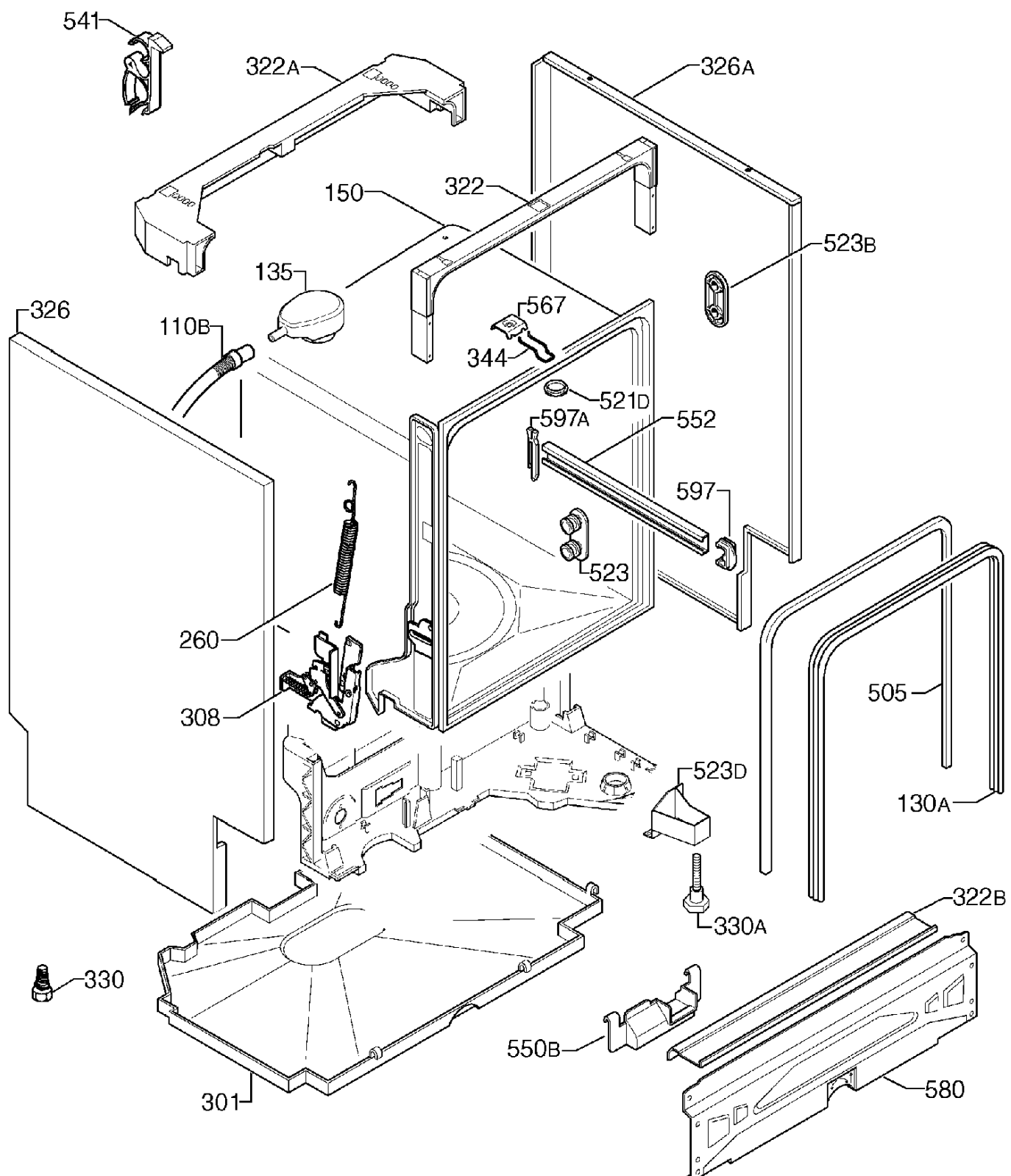
541
322A
326A
150
322
523B
135
326
110B
567
344
521D
597A
552
597
523
260
308
505
523D
130A
330A
322B
330
550B
580
301

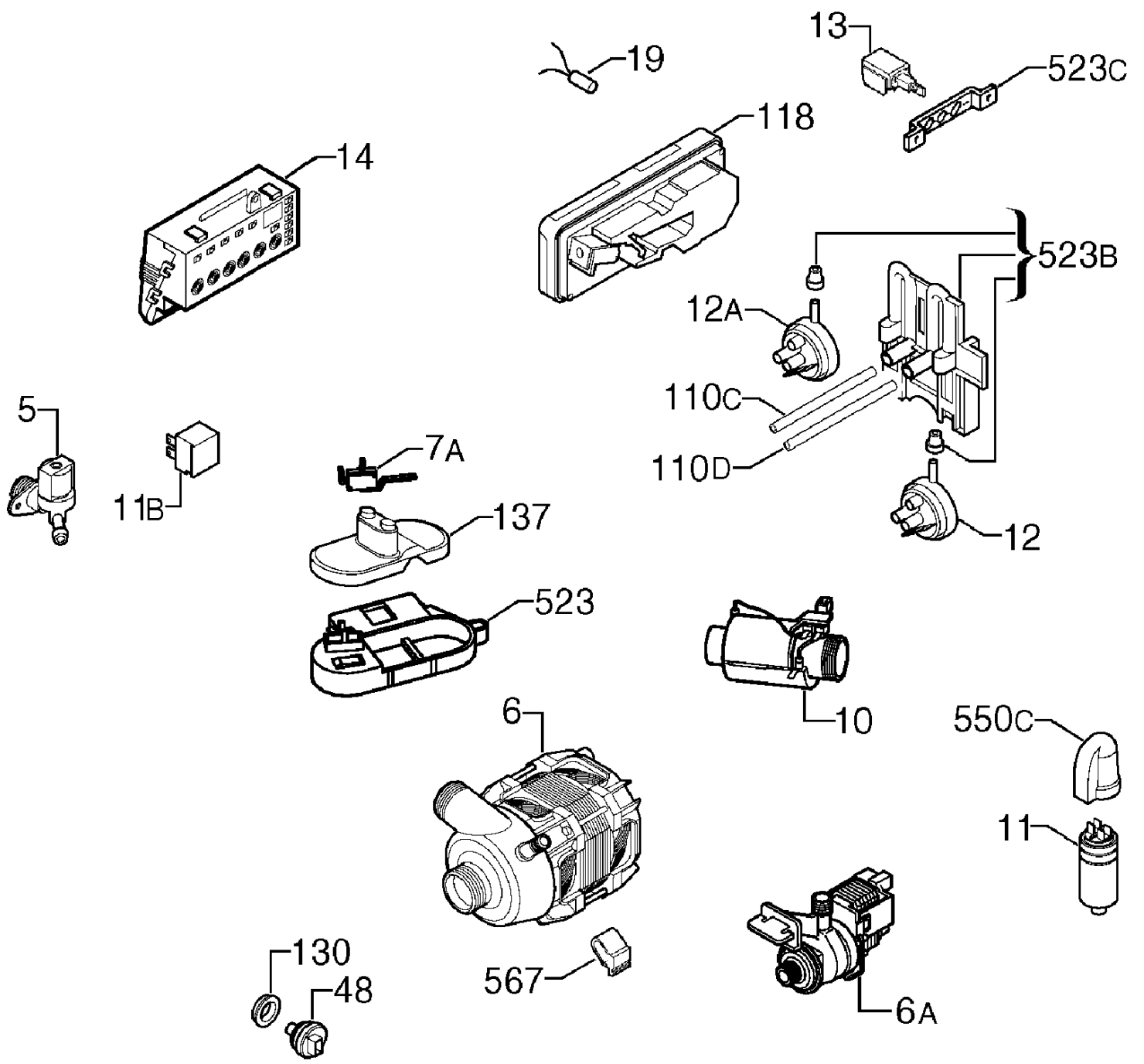
13
523C
19
118
14
523B
12A
110C
110D
5
11B
7A
137
12
523
10
550C
6
11
130
48
567
6A

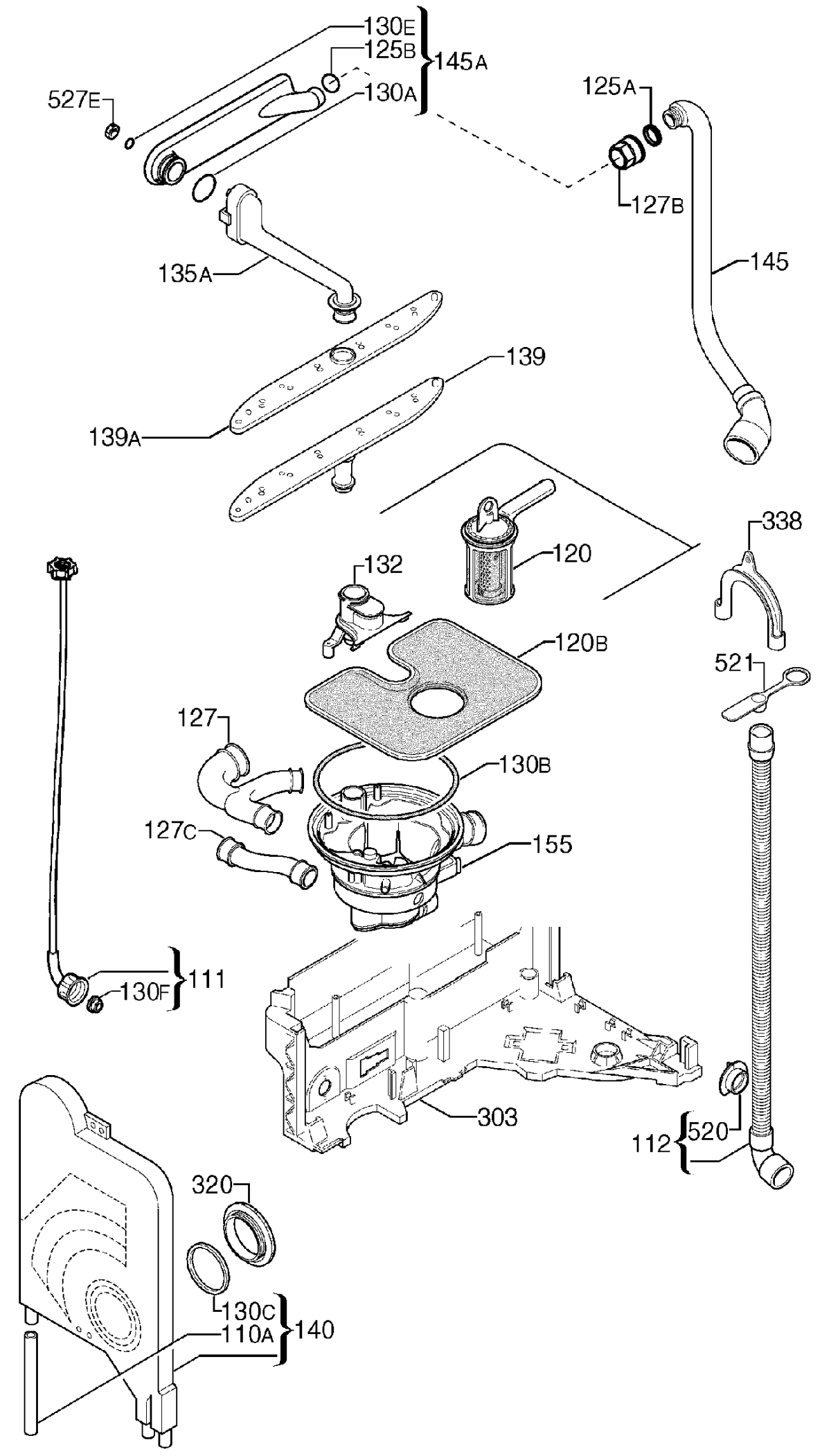
130E
125B
145A
130A
527E
125A
127B
145
135A
139
139A
338
120
132
120B
521
127
130B
127C
155
111
130F
303
112
520
320
130C
110A
140

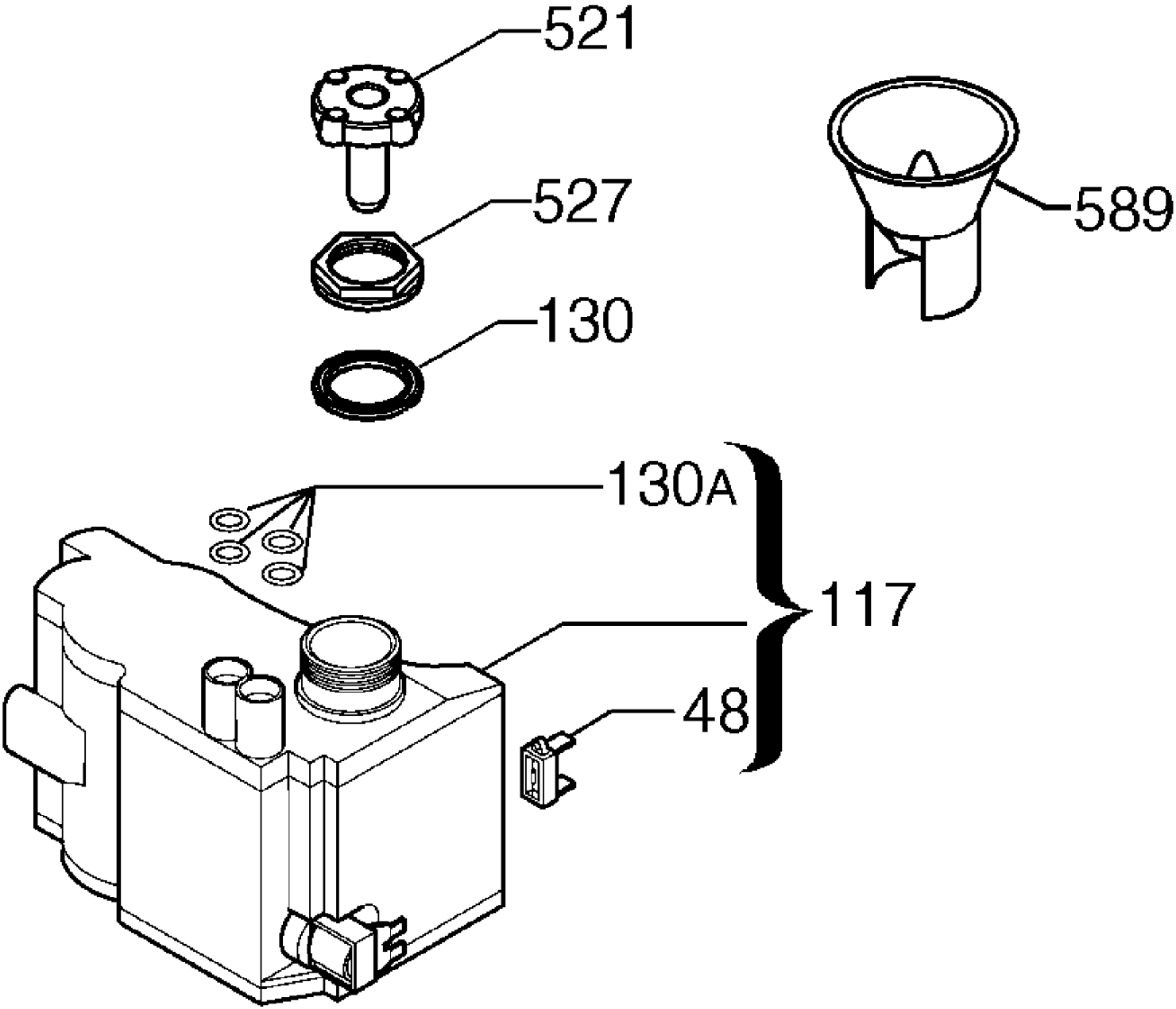
521
527
130
589
130A
117
48

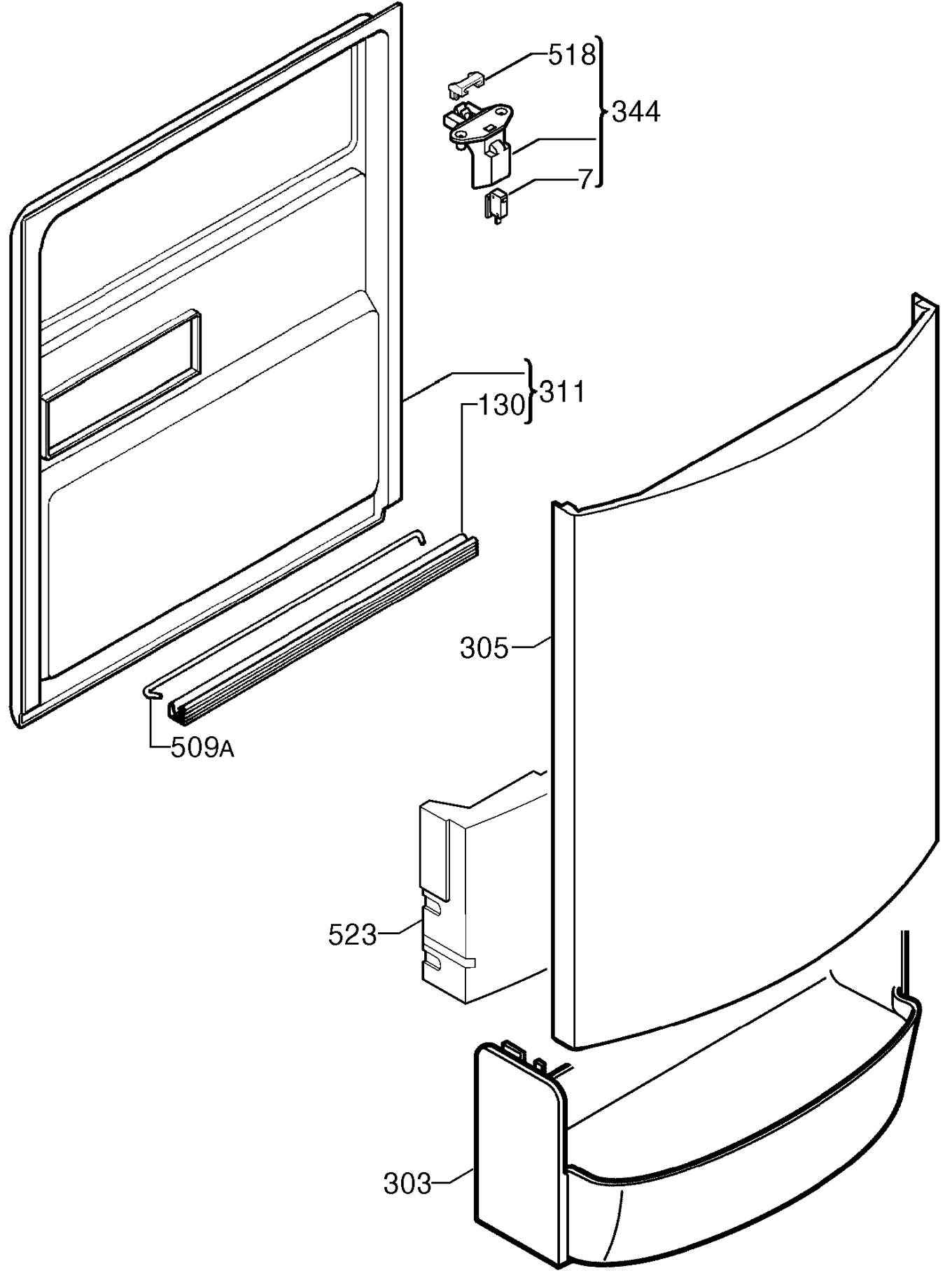
518
344
7
311
130
305
509A
523
303

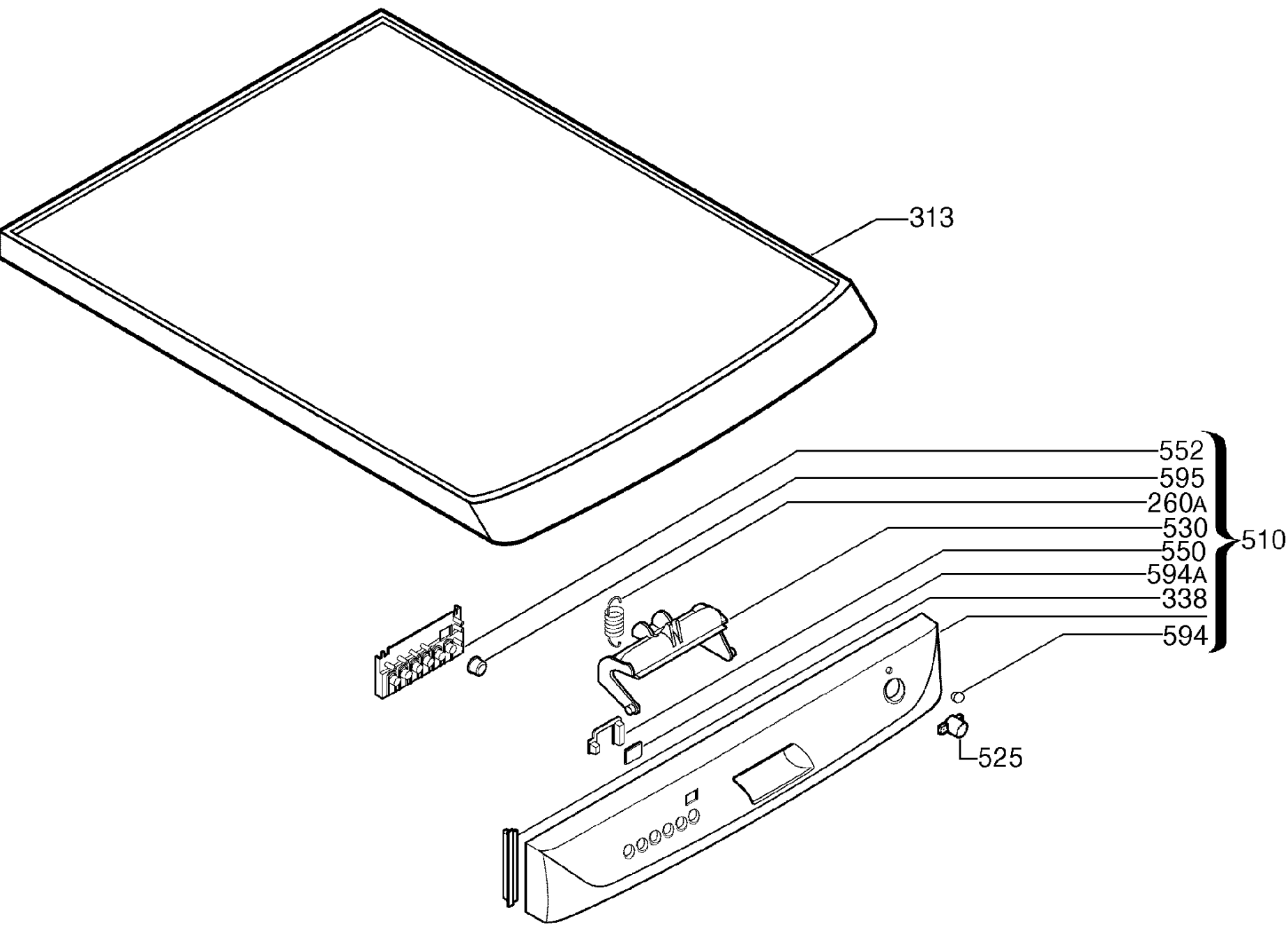
313
552
595
260A
530
550
594A
338
594
510
525

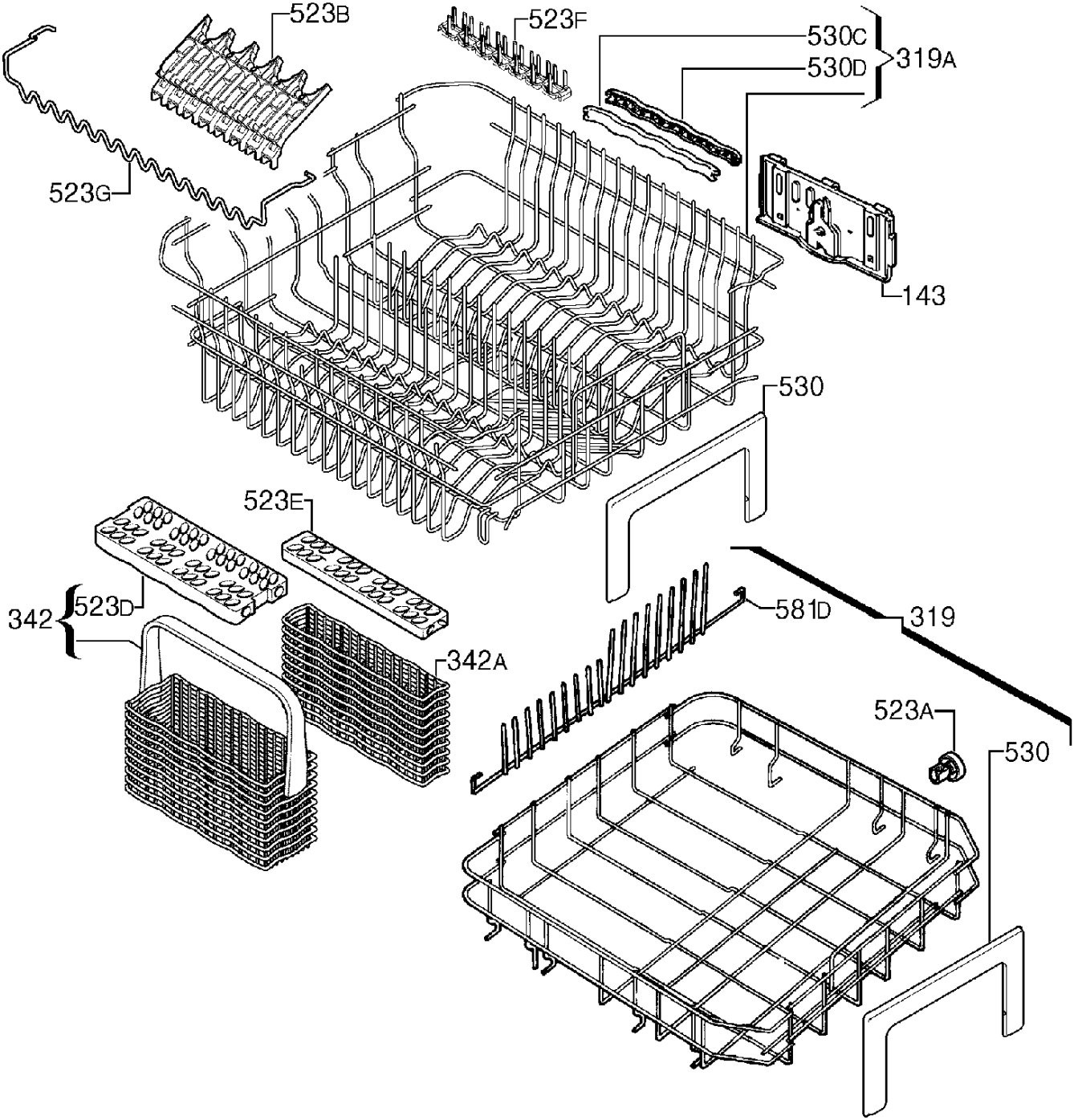
523B
523F
530C
530D
319A
523G
143
530
523E
342
523D
581D
319
342A
523A
530